Quadro de Cargas - QGBT																	
Quadro	Circuito	Descrição	Potência (W)	Potência (VA)	Fator Potência	Fator Demanda	Demanda	Tensão (V)	Corrente (A)	Fase (mm)	Terra (mm)	Proteção (A)	Dispositivo DR	Fase A	Fase B	Fase C	Dispositivo DPS
QDC	QDCAC		55.003,50	61.095,00	0,90	1,00	61.095,00	220,00	160,33	150	75	200	0,00	20.543,32	[illegible]	[illegible]	175V 10kA
QDC	1	Iluminação	1.461,00	2.608,93	0,56	1,00	2.608,93	127,00	20,54	4	4	25	0,00	1.304,46	1.304,46		
QDC	2	Tomadas	100,00	100,00	1,00	1,00	100,00	127,00	0,79	4	4	20	0,00			100,00	
QDC	QDC2		4.264,00	5.257,14	0,81	1,00	5.257,14	220,00	13,80	4	4	20	25,00	2.257,14	1.200,00	1.800,00	175V 10kA
QDC	QDC4		6.905,00	8.328,42	0,83	1,00	8.328,42	220,00	21,86	6	6	25	25,00	[illegible]	[illegible]	[illegible]	175V 10kA
QDC	QDC3		1.652,00	2.022,05	0,82	1,00	2.022,05	220,00	5,31	4	4	20	25,00	1.322,05	400,00	300,00	175V 10kA
QDC	QDC6		900,00	900,00	1,00	1,00	900,00	220,00	2,36	10	10	20	25,00	500,00	300,00	100,00	175V 10kA
QDC	QDC1		2.654,00	3.072,36	0,86	1,00	3.072,36	220,00	8,06	4	4	20	25,00	1.372,36	1.200,00	500,00	175V 10kA
QDC	3	Tomadas	300,00	300,00	1,00	1,00	300,00	127,00	2,36	4	4	20	0,00	[illegible]		[illegible]	
QDC	QDC5		16.331,00	19.263,12	0,85	1,00	19.263,12	220,00	50,55	25	16	63	63,00	[illegible]	[illegible]	[illegible]	175V 10kA
QDC	SOMA		93.670,00	107.512,02	0,87	1,00	107.512,02	220,00	282,15	300	150	300	25,00	37.512,28	34.375,90	34.523,80	175V 10kA

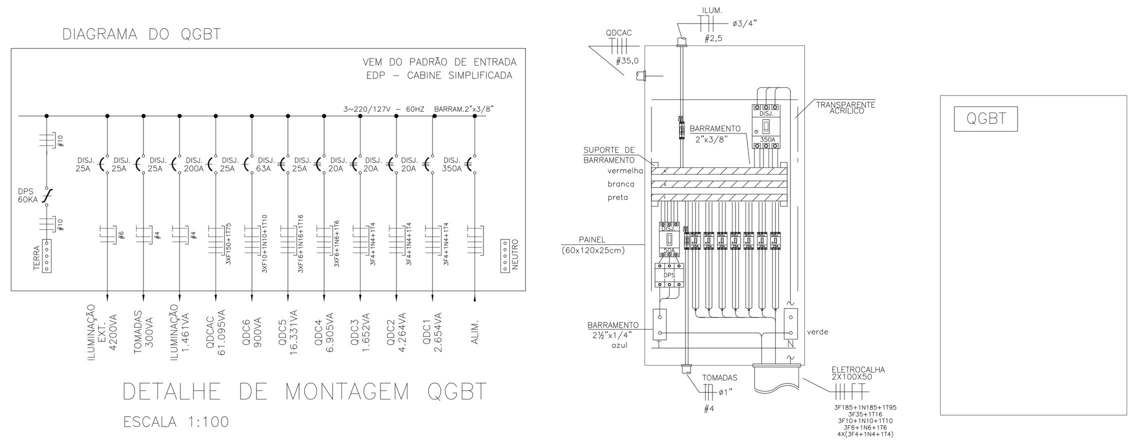

DETALHE DE MONTAGEM QGBT

ESCALA 1:100

Quadro de Cargas - QDC1																	
Quadro	Circuito	Descrição	Potência (W)	Potência (VA)	Fator Potência	Fator Demanda	Demanda	Tensão (V)	Corrente (A)	Fase (mm)	Terra (mm)	Proteção (A)	Dispositivo DR	Fase A	Fase B	Fase C	Dispositivo DPS
QDC1	1	Iluminação	954,00	1.372,36	0,68	1,00	1.372,36	127,00	10,81	4	4	20	0,00	1.372,36			
QDC1	2	Tomadas	1.200,00	1.200,00	1,00	1,00	1.200,00	127,00	9,45	2,5	2,5	20	0,00		1.200,00		
QDC1	3	Tomadas	200,00	200,00	1,00	1,00	200,00	127,00	1,57	2,5	2,5	20	0,00			200,00	
QDC1	4	Tomadas	300,00	300,00	1,00	1,00	300,00	127,00	2,36	4	4	20	0,00			300,00	
QDC1	SOMA		2.654,00	3.072,36	0,85	1,00	3.072,36	220,00	8,06	4	4	20	25,00	1.372,36	1.200,00	500,00	175V 10kA

ESQUEMA UNIFILAR - QDC1

SOMA — 20A + DR 25A — 4mm2

- 1 — 20A — 4mm2 — Iluminação
- 2 — 20A — 2,5mm2 — Tomadas
- 3 — 20A — 2,5mm2 — Tomadas
- 4 — 20A — 4mm2 — Tomadas

Quadro de Cargas - QDC2																	
Quadro	Circuito	Descrição	Potência (W)	Potência (VA)	Fator Potência	Fator Demanda	Demanda	Tensão (V)	Corrente (A)	Fase (mm)	Terra (mm)	Proteção (A)	Dispositivo DR	Fase A	Fase B	Fase C	Dispositivo DPS
QDC2	1	Iluminação Palco	1.264,00	2.257,14	0,56	1,00	2.257,14	127,00	17,77	4	4	20	0,00	2.257,14	0,00	0,00	
QDC2	2	Tomadas Palco	1.100,00	1.100,00	1,00	1,00	1.100,00	220,00	5,00	4	4	20	0,00	0,00	0,00	1.100,00	
QDC2	3	Tomadas Plenario	1.200,00	1.200,00	1,00	1,00	1.200,00	127,00	9,45	4	4	20	0,00	0,00	1.200,00	0,00	
QDC2	4	Tomadas Plenario	700,00	700,00	1,00	1,00	700,00	127,00	5,51	4	4	20	0,00	0,00	0,00	700,00	
QDC2	SOMA		4.264,00	5.257,14	0,81	1,00	5.257,14	220,00	13,80	4	4	20	25,00	2.257,14	1.200,00	1.800,00	175V 10kA

ESQUEMA UNIFILAR - QDC2

SOMA — 20A + DR 25A — 4mm2

- 1 — 20A — 4mm2 — Iluminação Palco
- 2 — 20A — 4mm2 — Tomadas Palco
- 3 — 20A — 4mm2 — Tomadas Plenario
- 4 — 20A — 4mm2 — Tomadas Plenario

Quadro de Cargas - QDC3																	
Quadro	Circuito	Descrição	Potência (W)	Potência (VA)	Fator Potência	Fator Demanda	Demanda	Tensão (V)	Corrente (A)	Fase (mm)	Terra (mm)	Proteção (A)	Dispositivo DR	Fase A	Fase B	Fase C	Dispositivo DPS
QDC3	1	Iluminação	952,00	1.322,05	0,72	1,00	1.322,05	127,00	10,41	4	4	20	0,00	1.322,05			
QDC3	2	Tomadas	300,00	300,00	1,00	1,00	300,00	127,00	2,36	4	4	20	0,00			300,00	
QDC3	3	Tomadas	100,00	100,00	1,00	1,00	100,00	127,00	0,79	4	4	20	0,00		100,00		
QDC3	4	Tomadas	300,00	300,00	1,00	1,00	300,00	127,00	2,36	4	4	20	0,00		300,00		
QDC3	SOMA		1.652,00	2.022,05	0,82	1,00	2.022,05	220,00	5,31	4	4	20	25,00	1.322,05	400,00	300,00	175V 10kA

ESQUEMA UNIFILAR - QDC3

SOMA — 20A + DR 25A — 4mm2

- 1 — 20A — 4mm2 — Iluminação
- 2 — 20A — 4mm2 — Tomadas
- 3 — 20A — 4mm2 — Tomadas
- 4 — 20A — 4mm2 — Tomadas

Quadro de Cargas - QDC4																	
Quadro	Circuito	Descrição	Potência (W)	Potência (VA)	Fator Potência	Fator Demanda	Demanda	Tensão (V)	Corrente (A)	Fase (mm)	Terra (mm)	Proteção (A)	Dispositivo DR	Fase A	Fase B	Fase C	Dispositivo DPS
QDC4	1	Iluminação	520,00	928,57	0,56	1,00	928,57	220,00	4,22	4	4	20	0,00	309,52	309,52	309,52	
QDC4	2	Tomadas	200,00	200,00	1,00	1,00	200,00	127,00	1,57	4	4	20	0,00	200,00			
QDC4	3	Tomadas	1.601,00	1.812,89	0,88	1,00	1.812,89	127,00	14,27	4	4	20	0,00	1.812,89			
QDC4	4	Iluminação	1.688,00	1.800,00	0,94	1,00	1.800,00	127,00	14,17	4	4	20	0,00		1.800,00		
QDC4	5	Iluminação externa	840,00	1.500,00	0,56	1,00	1.500,00	127,00	11,81	4	4	20	0,00			1.500,00	
QDC4	6	Iluminação Mezanino	356,00	386,96	0,92	1,00	386,96	127,00	3,05	4	4	20	0,00	386,96			
QDC4	7	Tomadas Mezanino	700,00	700,00	1,00	1,00	700,00	127,00	5,51	4	4	20	0,00		700,00		
QDC4	8	Tomadas Auditório	1.000,00	1.000,00	1,00	1,00	1.000,00	127,00	7,87	4	4	20	0,00			1.000,00	
QDC4	SOMA		6.905,00	8.328,42	0,83	1,00	8.328,42	220,00	21,86	6	6	25	25,00	2.709,37	2.809,52	2.809,52	175V 10kA

ESQUEMA UNIFILAR - QDC4

SOMA — 25A + DR 25A — 6mm2

- 1 — 20A — 4mm2 — Iluminação
- 2 — 20A — 4mm2 — Tomadas
- 3 — 20A — 4mm2 — Tomadas
- 4 — 20A — 4mm2 — Iluminação
- 5 — 20A — 4mm2 — Iluminação externa
- 6 — 20A — 4mm2 — Iluminação Mezanino
- 7 — 20A — 4mm2 — Tomadas Mezanino
- 8 — 20A — 4mm2 — Tomadas Auditório

Quadro de Cargas - QDC5																	
Quadro	Circuito	Descrição	Potência (W)	Potência (VA)	Fator Potência	Fator Demanda	Demanda	Tensão (V)	Corrente (A)	Fase (mm)	Terra (mm)	Proteção (A)	Dispositivo DR	Fase A	Fase B	Fase C	Dispositivo DPS
QDC5	1	Iluminação	1.267,00	1.815,37	0,70	1,00	1.815,37	220,00	8,25	2,5	2,5	20	0,00	0,00	0,00	1.815,37	
QDC5	2	Tomadas	1.200,00	1.200,00	1,00	1,00	1.200,00	127,00	9,45	2,5	2,5	20	0,00	0,00	1.200,00	0,00	
QDC5	3	Iluminação externa	1.100,00	1.964,29	0,56	1,00	1.964,29	127,00	15,47	4	4	20	0,00	1.685,71	0,00	0,00	
QDC5	4	Iluminação circulação	1.807,00	2.405,05	0,75	1,00	2.405,05	127,00	18,94	2,5	2,5	20	0,00	2.405,05	0,00	0,00	
QDC5	5	Iluminação salas	1.353,00	1.470,65	0,92	1,00	1.470,65	127,00	11,58	2,5	2,5	20	0,00	0,00	0,00	1.470,65	
QDC5	6	Tomadas Pres./Reunião/Gabinete	1.800,00	1.800,00	1,00	1,00	1.800,00	220,00	8,18	2,5	2,5	20	0,00	0,00	1.800,00	0,00	
QDC5	7	Tomadas assessoria	1.200,00	1.200,00	1,00	1,00	1.200,00	220,00	5,45	2,5	2,5	20	0,00	1.200,00	0,00	0,00	
QDC5	8	Tomadas Contabil./tesouraria	2.000,00	2.000,00	1,00	1,00	2.000,00	220,00	9,09	2,5	2,5	20	0,00	0,00	0,00	2.000,00	
QDC5	9	Iluminação sanitario	1.304,00	2.107,76	0,62	1,00	2.107,76	127,00	16,60	4	4	20	0,00	0,00	2.107,76	0,00	
QDC5	10	Tomadas sanitários	600,00	600,00	1,00	1,00	600,00	220,00	2,73	2,5	2,5	20	0,00	0,00	600,00	0,00	
QDC5	11	Tomadas secretaria	900,00	900,00	1,00	1,00	900,00	127,00	7,09	2,5	2,5	20	0,00	0,00	0,00	900,00	
QDC5	12	Tomadas assessoria	900,00	x	1,00	1,00	900,00	127,00	7,09	4	4	20	0,00	0,00	900,00	0,00	
QDC5	13	Tomadas Gabinete	900,00	900,00	1,00	1,00	900,00	220,00	4,09	2,5	2,5	20	0,00	900,00	0,00	0,00	
QDC5	SOMA		16.331,00	19.263,12	0,85	1,00	19.263,12	220,00	50,55	25	16	63	63,00	6.190,76	6.607,76	6.186,02	175V 10kA

ESQUEMA UNIFILAR - QDC5

SOMA — 63A + DR 63A — 25mm2

- 1 — 20A — 2,5mm2 — Iluminação
- 2 — 20A — 2,5mm2 — Tomadas
- 3 — 20A — 4mm2 — Iluminação externa
- 4 — 20A — 2,5mm2 — Iluminação circulação
- 5 — 20A — 2,5mm2 — Iluminação salas
- 6 — 20A — 2,5mm2 — Tomadas Pres./Reunião/Gabinete
- 7 — 20A — 2,5mm2 — Tomadas assessoria
- 8 — 20A — 2,5mm2 — Tomadas Contabil./tesouraria
- 9 — 20A — 4mm2 — Iluminação sanitario
- 10 — 20A — 2,5mm2 — Tomadas sanitários
- 11 — 20A — 2,5mm2 — Tomadas secretaria
- 12 — 20A — 4mm2 — Tomadas assessoria
- 13 — 20A — 2,5mm2 — Tomadas Gabinete

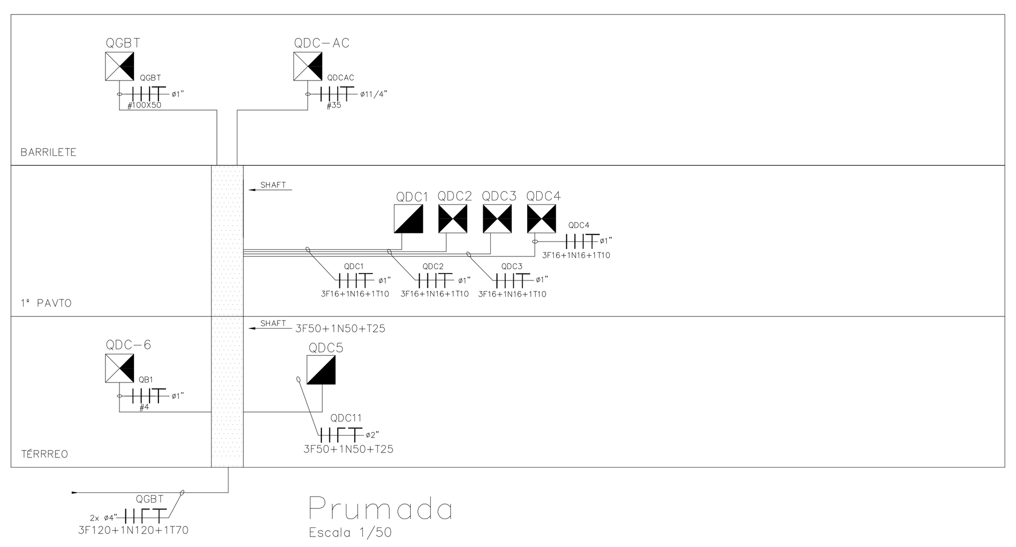

Prumada

Escala 1/50

Quadro de Cargas - QDC6																	
Quadro	Circuito	Descrição	Potência (W)	Potência (VA)	Fator Potência	Fator Demanda	Demanda	Tensão (V)	Corrente (A)	Fase (mm)	Terra (mm)	Proteção (A)	Dispositivo DR	Fase A	Fase B	Fase C	Dispositivo DPS
QDC6	1	Tomadas	100,00	100,00	1,00	1,00	100,00	127,00	0,79	4	4	20	0,00			100,00	
QDC6	2	Tomadas	500,00	500,00	1,00	1,00	500,00	127,00	3,94	4	4	20	0,00	500,00			
QDC6	3	Tomadas	300,00	300,00	1,00	1,00	300,00	127,00	2,36	2,5	2,5	20	0,00		300,00		
QDC6	SOMA		900,00	900,00	1,00	1,00	900,00	220,00	2,36	10	10	20	25,00	500,00	300,00	100,00	175V 10kA

ESQUEMA UNIFILAR - QDC6

SOMA — 20A + DR 25A — 10mm2

- 1 — 20A — 4mm2 — Tomadas
- 2 — 20A — 4mm2 — Tomadas
- 3 — 20A — 2,5mm2 — Tomadas

Quadro de Cargas - QDCAC																	
Quadro	Circuito	Descrição	Potência (W)	Potência (VA)	Fator Potência	Fator Demanda	Demanda	Tensão (V)	Corrente (A)	Fase (mm)	Terra (mm)	Proteção (A)	Dispositivo DR	Fase A	Fase B	Fase C	Dispositivo DPS
QDCAC	1	SALA DAS LIDERANÇAS 1	3.564,00	3.960,00	0,90	1,00	3.960,00	220,00	18,00	4		20	0,00	1.980,00	0,00	1.980,00	
QDCAC	2	SECRETARIA	2.574,00	2.860,00	0,90	1,00	2.860,00	220,00	13,00	4	4	20	0,00	0,00	1.430,00	1.430,00	
QDCAC	3	CONTABILIDADE/TESOURARIA	2.574,00	2.860,00	0,90	1,00	2.860,00	220,00	13,00	4		20	0,00	0,00	1.430,00	1.430,00	
QDCAC	4	ASSESSORIA JURIDICA	1.683,00	1.870,00	0,90	1,00	1.870,00	220,00	8,50	4	4	20	0,00	935,00	935,00	0,00	
QDCAC	5	ASSESSORIA JURIDICA	1.683,00	1.870,00	0,90	1,00	1.870,00	220,00	8,50	4	4	20	0,00	935,00	935,00	0,00	
QDCAC	6	SALA TELECOM	1.683,00	1.870,00	0,90	1,00	1.870,00	220,00	8,50	4	4	20	0,00	935,00	0,00	935,00	
QDCAC	7	GABINETE 2SALA DAS LIDERANÇAS 2	3.564,00	3.960,00	0,90	1,00	3.960,00	220,00	18,00	4	4	20	0,00	1.980,00	1.980,00	0,00	
QDCAC	8	GABINETE DO PRESIDENTE	1.683,00	1.870,00	0,90	1,00	1.870,00	220,00	8,50	4	4	20	0,00	0,00	935,00	935,00	
QDCAC	9	SECRETÁRIA DO PRESIDENTE	1.386,00	1.540,00	0,90	1,00	1.540,00	220,00	7,00	4	4	20	0,00	770,00	0,00	770,00	
QDCAC	10	GABINETE/REUNIÃO 1	1.386,00	1.540,00	0,90	1,00	1.540,00	220,00	7,00	4	4	20	0,00	770,00	770,00	0,00	
QDCAC	11	GABINETE 2	1.386,00	1.540,00	0,90	1,00	1.540,00	220,00	7,00	4	4	20	0,00	770,00	0,00	770,00	
QDCAC	12	ASSESSORIA DE IMPRENSA	1.386,00	1.540,00	0,90	1,00	1.540,00	220,00	7,00	4	4	20	0,00	0,00	770,00	770,00	
QDCAC	13	GABINETE 3	1.386,00	1.540,00	0,90	1,00	1.540,00	220,00	7,00	4	4	20	0,00	770,00	0,00	770,00	
QDCAC	14	AUDITÓRIO/PLENARIO	4.126,50	4.585,00	0,90	1,00	4.585,00	220,00	12,03	4	4	20	0,00	1.528,33	1.528,33	1.528,33	
QDCAC	15	AUDITORIO/PLENARIO	4.126,50	4.585,00	0,90	1,00	4.585,00	220,00	12,03	4	4	20	0,00	1.528,33	1.528,33	1.528,33	
QDCAC	16	AUDITORIO/PLENARIO	4.126,50	4.585,00	0,90	1,00	4.585,00	220,00	12,03	4	4	20	0,00	1.528,33	1.528,33	1.528,33	
QDCAC	17	AUDITORIO/PLENARIO	4.126,50	4.585,00	0,90	1,00	4.585,00	220,00	20,84	4	4	25	0,00	2.292,50	2.292,50	0,00	
QDCAC	18	AUDITORIO/PLENARIO	4.126,50	4.585,00	0,90	1,00	4.585,00	220,00	20,84	4	4	25	0,00	2.292,50	0,00	2.292,50	
QDCAC	19	AUDITORIO/PLENARIO	4.126,50	4.585,00	0,90	1,00	4.585,00	220,00	20,84	4	4	25	0,00	0,00	2.292,50	2.292,50	
QDCAC	20	PALCO	4.126,50	4.585,00	0,90	1,00	4.585,00	220,00	12,03	4	4	20	0,00	1.528,33	1.528,33	1.528,33	
QDCAC	21	VENTILADORES	180,00	180,00	1,00	1,00	180,00	220,00	0,82	4	4	20	0,00	0,00	0,00	0,00	
QDCAC	SOMA		55.003,50	61.095,00	0,90	1,00	61.095,00	220,00	160,33	150	95	200	0,00	20.543,32	19.883,32	20.488,32	175V 10kA

ESQUEMA UNIFILAR - QDCAC

SOMA — 200A — 150mm2

- 1 — 20A — 4mm2 — SALA DAS LIDERANÇAS 1
- 2 — 20A — 4mm2 — SECRETARIA
- 3 — 20A — 4mm2 — CONTABILIDADE/TESOURARIA
- 4 — 20A — 4mm2 — ASSESSORIA JURIDICA
- 5 — 20A — 4mm2 — ASSESSORIA JURIDICA
- 6 — 20A — 4mm2 — SALA TELECOM
- 7 — 20A — 4mm2 — GABINETE 2SALA DAS LIDERANÇAS 2
- 8 — 20A — 4mm2 — GABINETE DO PRESIDENTE
- 9 — 20A — 4mm2 — SECRETÁRIA DO PRESIDENTE
- 10 — 20A — 4mm2 — GABINETE/REUNIÃO 1
- 11 — 20A — 4mm2 — GABINETE 2
- 12 — 20A — 4mm2 — ASSESSORIA DE IMPRENSA
- 13 — 20A — 4mm2 — GABINETE 3
- 14 — 20A — 4mm2 — AUDITÓRIO/PLENARIO
- 15 — 20A — 4mm2 — AUDITORIO/PLENARIO
- 16 — 20A — 4mm2 — AUDITORIO/PLENARIO
- 17 — 25A — 4mm2 — AUDITORIO/PLENARIO
- 18 — 25A — 4mm2 — AUDITORIO/PLENARIO
- 19 — 25A — 4mm2 — AUDITORIO/PLENARIO
- 20 — 20A — 4mm2 — PALCO
- 21 — 20A — 4mm2 — VENTILADORES

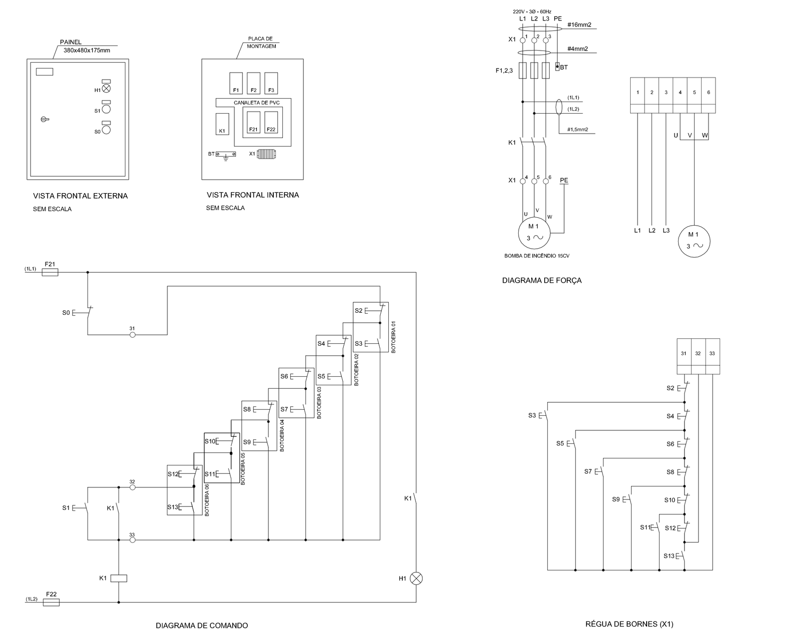

LEGENDA:

H1 - SINALIZADOR VERMELHO COM PLAQUETA : LIGADO

S1 - BOTOEIRA LIGA COM PLAQUETA : LIG

S0 - BOTOEIRA DESLIGA COM PLAQUETA DESLIGA

F1,F2,F3 - BASE COM FUSÍVEL DIAZED 35/

F21,F22 - BASE COM FUSÍVEL DIAZED 2A

K1 - CONTATOR 3TF4210-0AN (SIEMENS)

X1 - RÉGUA DE BORNES

BT - BARRA DE TERRA

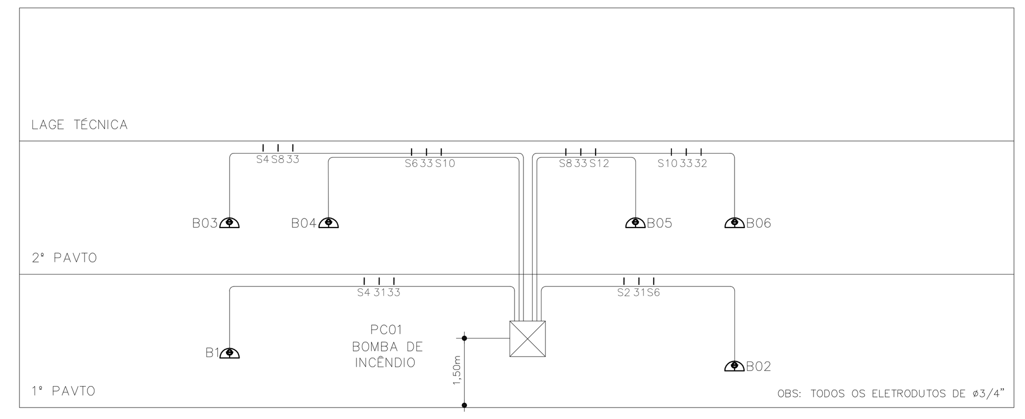

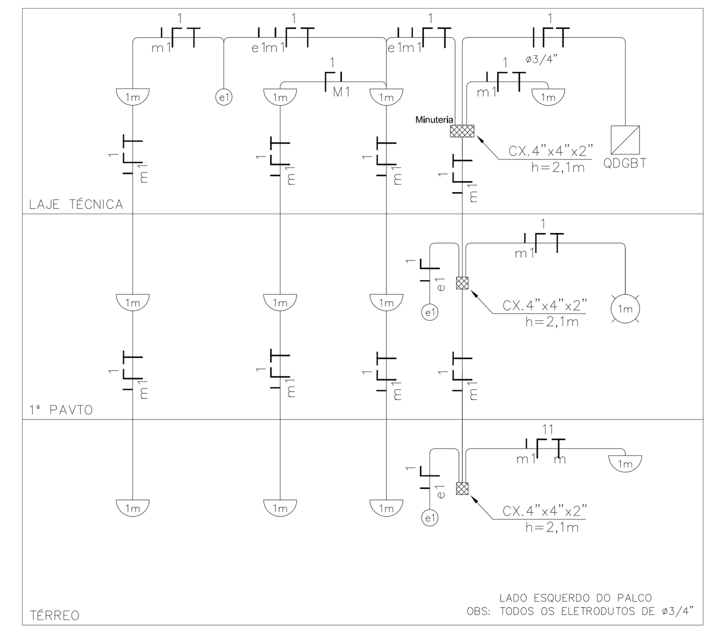

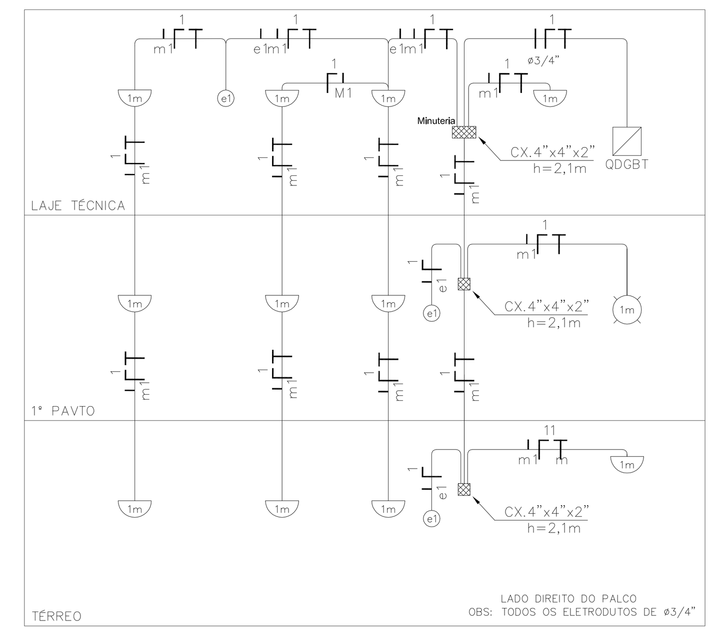

CÂMARA MUNICIPAL BOM JESUS DOS PERDÕES — CÂMARA MUNICIPAL - BOM JESUS DOS PERDÕES/SP

PROJETO: CÂMARA MUNICIPAL	ELÉTRICA PROJETO EXECUTIVO
TÍTULO: ELETRICA - QUADROS E DETALHES	
ENGENHEIRO RESPONSÁVEL: JOSÉ MARIA SARTO	ESCALA: 1:50
NOME DO ARQUIVO: 09-CMBJP-ELE-DET-ARC-R00	DATA: 01/10/2015
PAVIMENTO: DETALHES	FOLHA: 09/14 — REV.: 00